Erogatore di riempimento con getto snodabile

Filler spout with adjustable outlet

Rubinetterie del Friuli

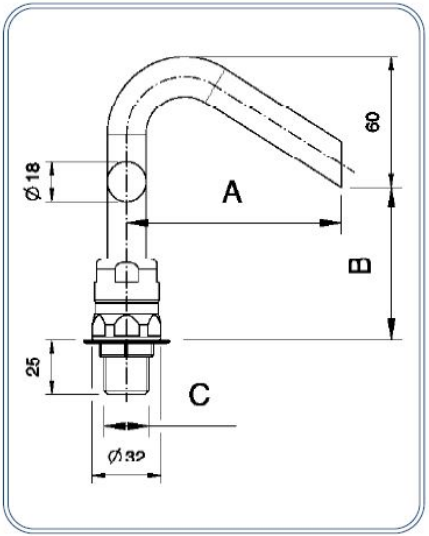

Dimensioni - Dimensions				
A (mm)	B (mm)	C (in)	Codice (Code)	Note (Notes)
100	70	G1/2" M	01102113	

Specifiche tecniche - Specifications
Peso - Weight: 0,280 Kg.