Gruppo di sicurezza verticale per vapore

Vertical steam safety valve

Rubinetterie del Friuli

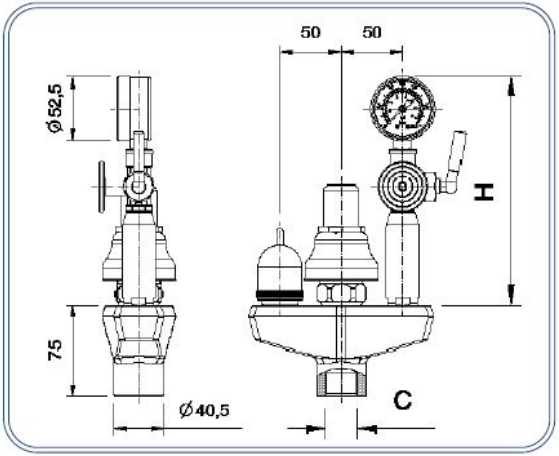

Dimensioni - Dimensions

H (mm)	C (In)	Codice (Code)	Note (Notes)
185	G3/4" F	01503004	

Specifiche tecniche - Specifications

Peso - Weight: 2,100 Kg.
Pressione di taratura - Calibration pressure: 0.5 bar

Dimensioni - Dimensions

H (mm)	C (In)	Codice (Code)	Note (Notes)
135	G3/4" F	01503014	