Gruppo di sicurezza a squadra per vapore

Steam safety valve with elbow coupling

Rubinetterie del Friuli

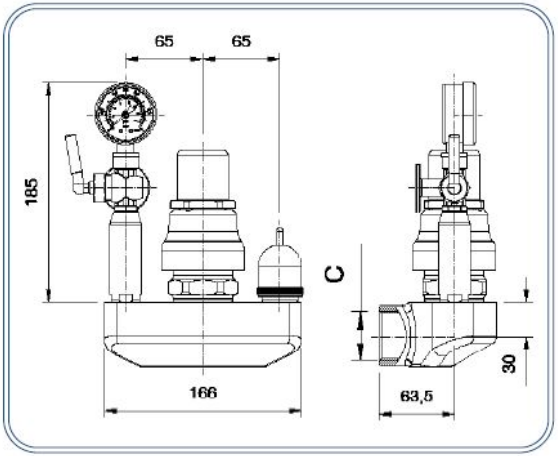

Dimensioni - Dimensions

C (In)	Codice (Code)	Note (Notes)
G1"1/4 F	01505006	

Specifiche tecniche - Specifications

Peso - Weight: 3,000 Kg.
Pressione di taratura - Calibration pressure: 0.5 bar